VZDOLŽNI PREREZ 2 – 2
M. 1:25

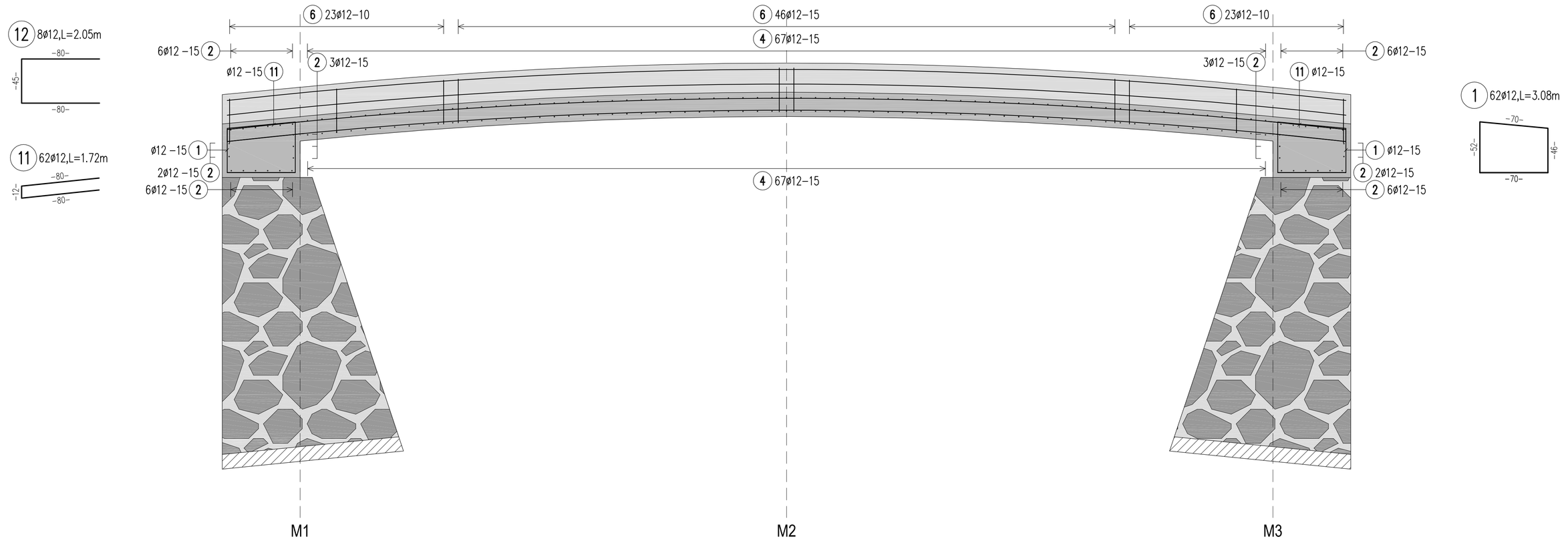

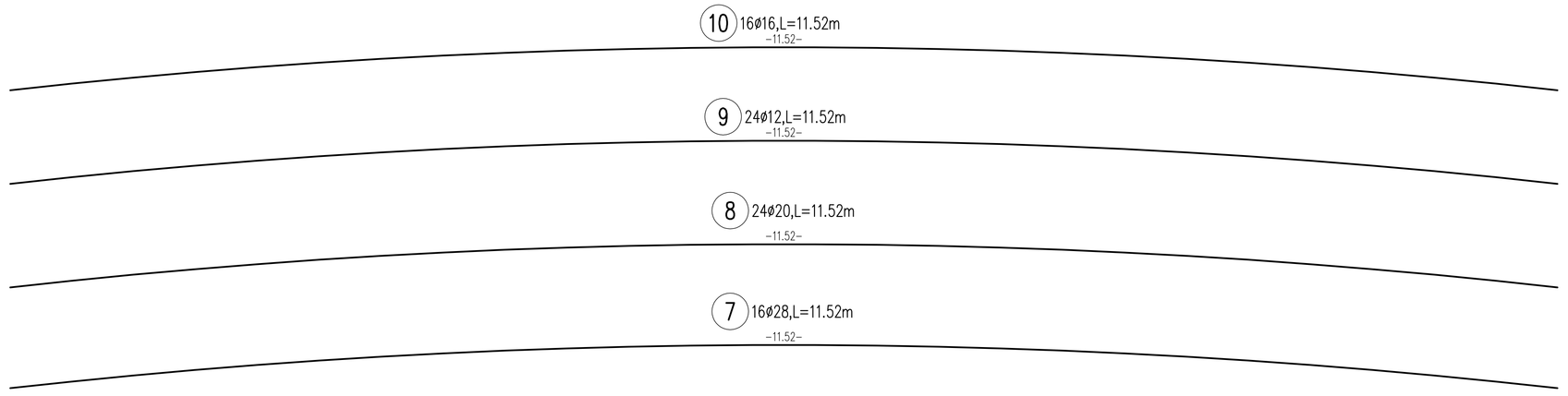

PREČNI PREREZ 1 – 1
M. 1:25

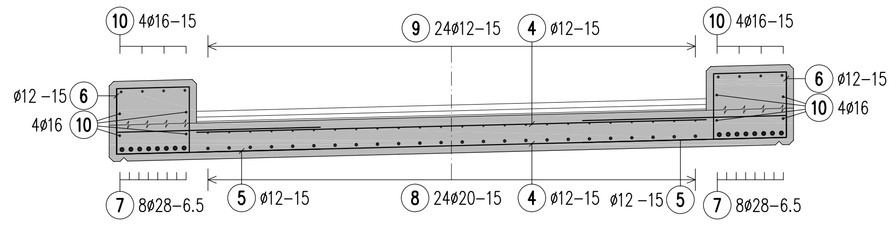

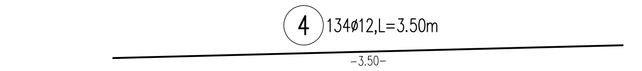

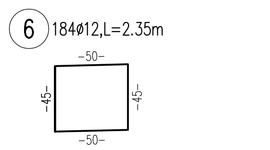

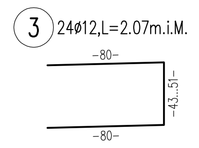

Pos.	–2–[m]	–L–[m]
4x3.1	0.43	2.03
4x3.2	0.45	2.05
4x3.3	0.46	2.06
4x3.4	0.48	2.08
4x3.5	0.49	2.09
4x3.6	0.51	2.11

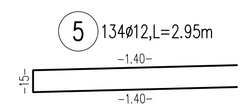

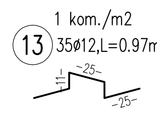

KRIVLJENJE ARMATURE SIST EN 1992

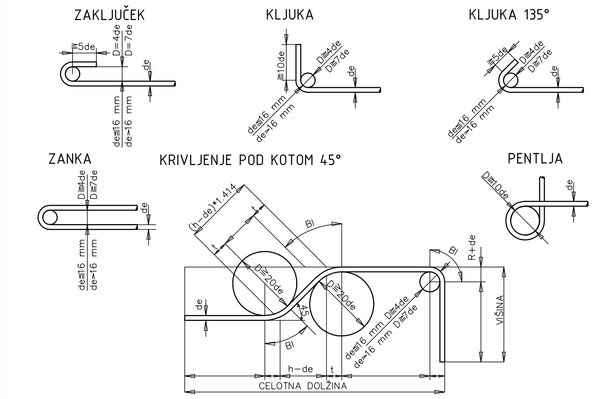

PALIČNA ARMATURA Jeklo: S500S

Poz.	Kom	Fi	Dolzina	Ø12	Ø16	Ø20	Ø28
1	62	12	3.08	190.96			
2	34	12	4.60	156.40			
3	24	12	2.07	49.68 srednja			
4	134	12	3.50	469.00			
5	134	12	2.95	395.30			
6	184	12	2.35	432.40			
7	16	28	11.52				184.32
8	24	20	11.52			276.48	
9	24	12	11.52	276.48			
10	16	16	11.52		184.32		
11	62	12	1.72	106.64			
12	8	12	2.05	16.40			
13	35	12	0.97	33.95			
Skupna dolzina				2127.21	184.32	276.48	184.32
kg / m				D12 0.911	D16 1.621	D20 2.530	D28 4.958
kg / profil				1937.888	298.783	699.494	913.859
Skupna teza (kg)				3850.024			

TLORIS VOZIŠČNE KONSTRUKCIJE
Armatura zgoraj
M. 1:50

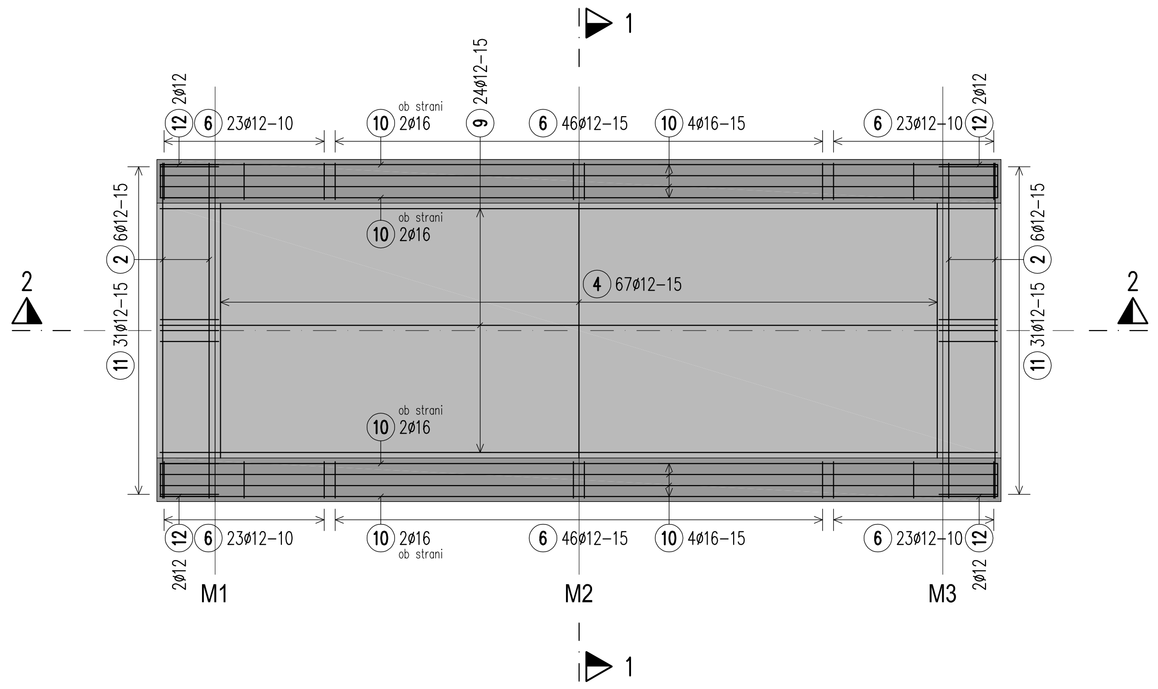

TLORIS VOZIŠČNE KONSTRUKCIJE
Armatura spodaj
M. 1:50

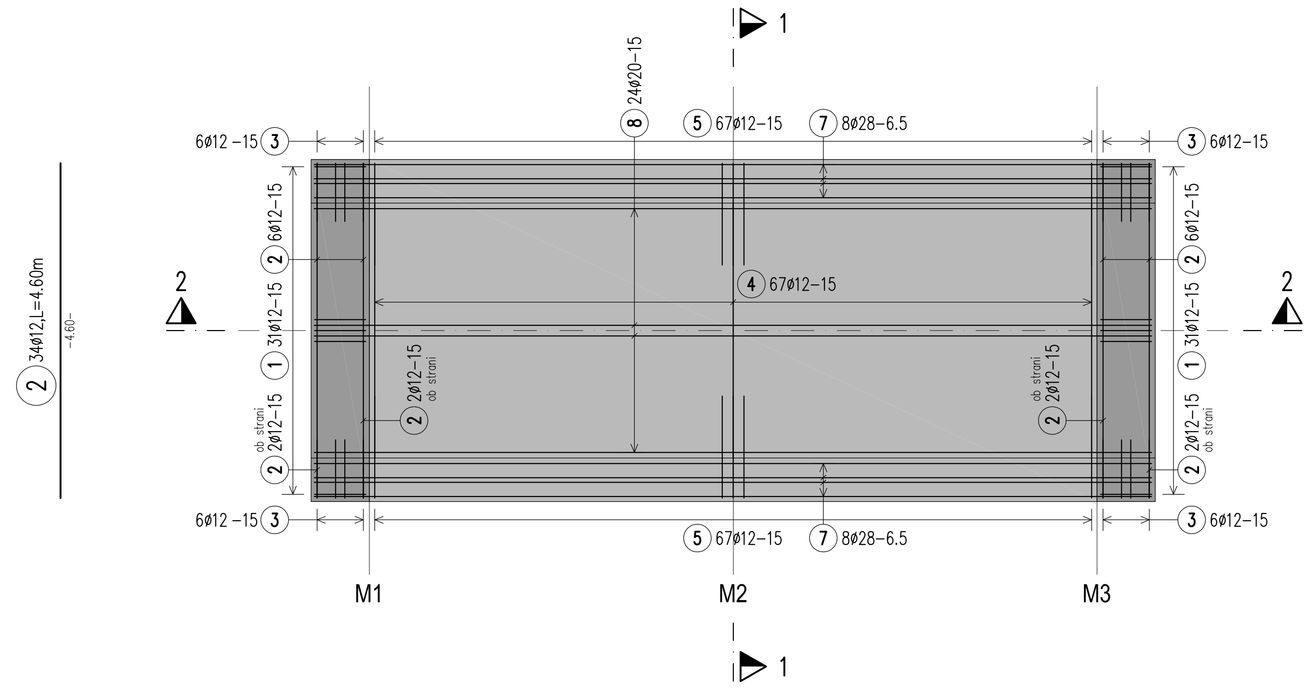

naročnik:	Občina Mislinja Šolska cesta 34 3282 Mislinja	št. projekta: 1112/25	datum: Februar 2026
		št. načrta: –	merilo: 1: 50, 25
izvajalec:	IKS INŽENIRSKA HIŠA Inženirska storitev biro, d.o.o. Glavni trg 17/b, 2000 Maribor	šifra CC: 2141	
id. številka:	IZS 0438	objekt:	Sanacija lokalne ceste 2g Dovže-Jerlotska seča - Turičnik dotsek ob Dovžanki - Vtaza
podizvajalec:		cesta:	LC 261111
		odsek:	–
		faza:	PZI
		vsp. risbe:	ARMATURNI NAČRT MOSTU M2

	ime in priimek	podpis
vodja projekta	M. Krajnc dipl.inž.gr.	
zbornl. št. IZS	IZS G-0584	
odg. projektant	M. Krajnc dipl.inž.gr.	
zbornl. št. IZS	IZS G-4691	
sodelal:	M. Strafelia gr.teh.	

št. odseka	arhivska številka	faza/objekt	
...		...	
šifra risbe: G.2712	črtna koda arhiva		
št. priloge: G.56			
avtor risbe:	IKS d.o.o., Maribor		
id. št. risbe:	1112/25-G.56		